Sirene Audiovisual – Campainha Sonora e Luminosa (Vermelho) de Emergência e Alarme – Um Toque - Para Pequenas e Médias Áreas – Bivolt 110/220VAC - Código: AFSAV220

A sirene de alarme audiovisual código AFSAV220 é um equipamento que deve ser instalado no teto ou na parede das edificações e tem como função alertar pequenos e médios locais quando existir alguma situação pré determinada, como horários de trabalho, possíveis situações emergenciais, pontes rolantes em funcionamento, entre outras situações.

Por se tratar de um equipamento que funciona em 110 / 220 volts de corrente alternada, este equipamento não é ideal para utilizar em centrais de alarme de incêndio, pois a mesma utiliza corrente contínua em sua alimentação. (24 volts de acordo com a NBR 17240).

Para instalar a sirene em conjunto com uma central de alarme de incêndio, é necessário adaptar um relé auxiliar 24 Volts / 110 a 220 volts ligado na saída de sirene da central e uma fonte auxiliar no break 110/220 Volts com banco de baterias conectado ao relé. A sirene deve ser instalada na na fonte auxiliar.

Ao ser instalada em conjunto com algum dispositivo (Como um interruptor ou um relógio acionador automático), a sirene AFSVF220 recebe a alimentação elétrica assim que uma ação é tomada (Como o acionamento do interruptor ou quando o horário programado no relógio automático é atingido.).

Ao receber alimentação elétrica, a sirene entra em alarme, disparando um som intermitente e disparando flashes de luz vermelha, tipo estroboscópico, mantendo-se em alarme durante todo o tempo em que a alimentação elétrica estiver presente na sirene, similar a ligação elétrica de uma lâmpada comum.

Constituído de um invólucro dividido em duas partes, onde existe a base de fixação da sirene, que recebe os circuitos eletrônicos e as luzes de LED, Xenon e a Sirene e a segunda parte é o frontal de proteção e visor acrílico na cor Rubi. A sirene AFSAV220 possui corpo robusto e de estética discreta, o que a torna propícia para instalações em escritórios, lojas, entre outras aplicações.

Este equipamento possui 1 ano de garantia contra defeitos de fabricação e é amplamente utilizado em todo o Brasil.

NOTAS:

Equipamento ideal para ser instalado entre 2,20 m e 3,5 m em relação ao solo e serve para alarmar “pequenas e médias áreas ” e possui pressão sonora máxima é 110 dB (Medido a 1 metro da fonte).

É indicada para ser instalada em locais em que existam deficientes auditivos, pois além do som emitido a sirene também dispara potentes flashes luminosos, que chamam a atenção visualmente.

Também é indicada para ser instalada em locais onde existam trabalhadores que utilizem protetores auriculares e nos locais que possuam outras fontes sonoras conflitantes com a sirene. (Ex: Máquinas, Automóveis, Musica Alta, etc.).

Características Técnicas:

Acionamento manual através da energização da sirene através do uso interruptores simples, botoeiras de retenção, acionadores manuais de emergência, etc.

Também pode ter seu acionamento automatizado através da utilização de um relógio programador automático, Módulo WiFi-IOT relé NA/NF para monitoramento remoto, saídas de contato seco de CLPs, etc.

Alimentação: Bivolt automático, 110 / 220 Volts de corrente alternada;

Toque tipo intermitente (Oscilante);

Sinalização Visual Luminosa do tipo estrobo, através de LEDs de alto brilho na cor vermelha e também por um Bulbo de Xenon Pulsante;

Contém 01 LED de alto brilho 10mm e um Bulbo de Xenon, totalizando 106 Candelas e 40Lumens;

Frequência do alerta visual: 70 ~ 90 Flashes por minuto;

Dimensões: 120mm x 200 mm x 70 mm;

Peso: 0,220 Kg;

Consumo em alarme: 0,35 Amperes em 110 Volts e 0,2 Amperes em 220 Volts;

Pressão sonora: 110 dB SPL medido a 1 metro da fonte.

Frequência sonora: 2300 a 4300 Hz

Conexão à rede elétrica: 2 fios;

Temperatura de Operação: de -10°C até +50°C;

Resistência a umidade: 95% não condensado;

Índice de Proteção: IP 32;

Material: invólucro em ABS, com pintura na cor branca e topo em acrílico translúcido, na cor Rubi;

Alcance: Aproximadamente 200 metros, em áreas abertas e silenciosas. Para saber o alcance em áreas com obstáculos físicos e sons conflitantes, deve-se realizar o estudo acústico do local.

Instalação horizontal ou vertical;

Instalação da Sirene Cabeada: Acionador Manual + Sirene Audiovisual 12/24Vcc ou 110/220Vca

Desligue a rede elétrica antes de iniciar a instalação dos equipamentos. Escolha o lugar apropriado na parede para fixar o acionador manual e a sirene, respeitando suas alturas de instalação normatizadas, conforme as características técnicas informam e conforme NBR9050.

Retire o parafuso superior que prende a “tampa” frontal junto da traseira do sinalizador sonoro e luminoso de alarme, código AFSAV220, e fixe a sirene na parede ou teto, deixando disponíveis para ligação elétrica os dois fios que receberão a tensão de 110/220VCA. Feche o equipamento.

Retire os quatro parafusos frontais do acionador manual de alarme para sanitários PNE e desconecte a parte frontal do equipamento da parte traseira, separando as duas unidades e fixe-a na parede do local desejado.

Dentro do invólucro do botão PNE/PCD é possível visualizar os bornes de ligação do contato seco elétrico CM/NA (Comum / Normal Aberto) que liga o botão tipo soco. Realize a instalação em 110/220 volts ou em 12/24 volts de acordo com os diagramas encontrados abaixo e feche o equipamento.

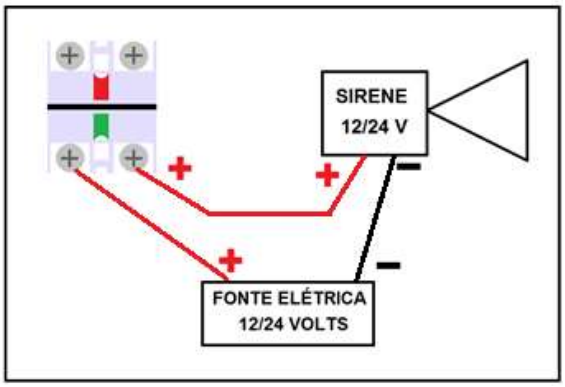

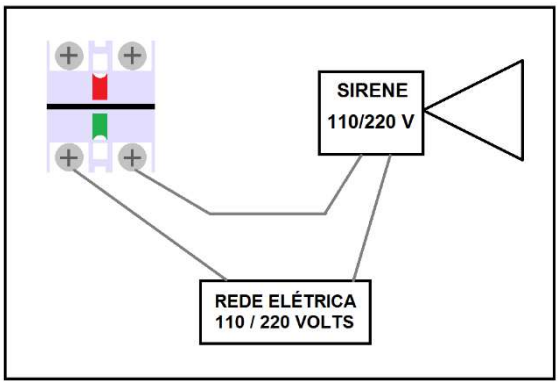
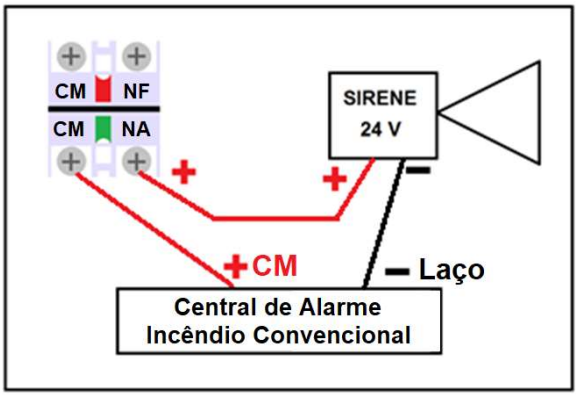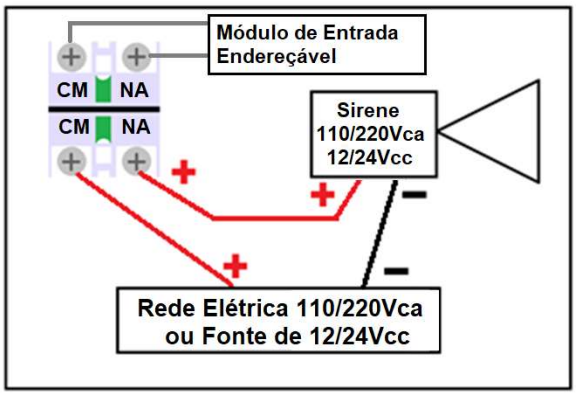
Para realizar a ligação da sirene 110/220VCA junto a uma central de alarme de incêndio convencional ou endereçável, é necessário utilizar dois contatos NA do botão de alarme, conforme diagramas abaixo. **OBS:** Caso a sirene PNE / PCD a ser utilizada possua tensão de 24Vcc, é possível instalar ela junto a algumas centrais convencionais usando apenas um contato NA da botoeira de emergência, conforme abaixo.