INFORMATIVO DE PRODUTO

CATEGORIA: BOTOEIRAS / ACIONADORES MANUAIS

SUBCATEGORIA: ACIONADORES MANUAIS DE ALARME DE INCÊNDIO

Acionador Manual de Alarme de Incêndio Convencional – Resetável – Alavanca Simples – Com Saída Relé CM/NA/NF – até 220V – 7 Amperes - Código: AFAM2R.

A botoeira de alarme de incêndio AFAM2R deve ser instalada na parede das edificações e, ao ser acionda manualmente, tem como função enviar um alerta para a central de alarme de incêndio, relatando a emergência. A saída relé NA/NF da botoeira entra em ativação sempre que houver um acionamento manual, comutando o relé de NA para NF automaticamente.

Por se tratar de um equipamento convencional, esta botoeira funciona em conjunto com qualquer Central de Alarme de Incêndio Convencional, pois ambos os equipamentos (botoeira e central) possuem protocolo de comunicação aberto. Este equipamento também é conhecido como Botoeira de Alarme, Caixa Quebra Vidro, Alarme de Incêndio, etc.

Ao ser instalado em conjunto com uma central de alarme de incêndio convencional, o acionador manual AFAM2 não recebe um nome de identificação individual, a não ser que ele esteja instalado solitariamente em um laço da central, pois é o nome do laço que fica gravado na central de alarme de incêndio convencional e não dos dispositivos unitários.

Cada laço convencional pode receber até 20 dispositivos (Detectores, Botoeiras, etc.), porém, atente-se que os 20 dispositivos não serão endereçados individualmente, ou seja, não receberão nomes individuais, sendo possível apenas saber de qual laço veio o alarme e não de qual dispositivo. Deve-se ter cuidado ao subdividir as localidades de uma edificação em laços, para que não haja confusão na hora de identificar o local de onde vem o alarme.

Ao contrário do que pensam, esta botoeira não é ligada diretamente na sirene e sim em uma Central de Alarme de Incêndio, ou seja, ao pressionar o acrílico frontal de alarme, as sirenes não irão tocar diretamente, pois a ação das sirenes depende da central que é a responsável por receber o sinal de alerta proveniente da botoeira de alarme de incêndio.

Quando a central de alarme de incêndio convencional recebe o sinal de alerta proveniente do acionador manual de alarme de incêndio, ela realiza automaticamente as ações que lhe foram programadas. Exemplo: Tocar todas as sirenes, liberar portas eletrônicas, etc.

Por ser do tipo acrílico-resetável, não precisa de manutenção pois não existe “quebra de vidro”.

A botoeira deve ser instalado na parede, com altura do solo entre 0,90 m e 1,35 m e cada acionador manual cobre uma distância de caminhada de 30 m, ou seja, uma pessoa NÃO pode andar mais de 30 metros em uma edificação sem encontrar um acionador manual de alarme de incêndio. (NBR 17240).

Por se tratar de um equipamento convencional, sua instalação é ideal para pequenas e médias obras, cuja somatória de setores a ser endereçados seja, geralmente, inferior a 40 endereços.

Equipamento com 1 ano de garantia contra defeitos de fabricação.

ABAFIRE COMÉRCIO E SERVIÇOS LTDA
Rua Itaqueri, nº 1332 – Mooca – São Paulo – SP – CEP 03178-001
Fone / Fax:11 2081-5337, Celular (Nextel/WhatsApp): 11 94027-5661, ID:35*43*97423
Site: www.abafire.com.br E-mail: abafire@abafire.com.br

Características Técnicas:

Acionamento manual: Deve-se empurrar o acrílico frontal de acionamento de alarme;

LEDs de supervisão: verde (Estado OK) e vermelho (Alarme);

Reset do equipamento através de chave especial;

Alimentação: tensão nominal de 24 Vcc;

Dimensões: 86 mm x 86 mm x 44 mm;

Peso: 0,15 Kg;

Consumo em alarme: 0,20 mA;

Consumo em repouso: 200 µA;

Conexão ao Laço através de bornes parafusáveis;

Instalação na posição vertical;

Fiação: Cabo não propagante de chama com, no mínimo, 0,75 mm²

A fiação deve estar de acordo com as normas NBR 17240 e NBR 5410;

Temperatura de Operação: de -10°C até +60°C;

Resistência a umidade: (93 ± 3)% @ 40°C;

Índice de Proteção: IP 30;

Material: Caixa em ABS, pintado na cor rubi;

Equipamento em conformidade com a NBR 17240;

Teste através do disparo manual empurrando o acrílico frontal do equipamento;

INFORMATIVO DE PRODUTO

CATEGORIA: BOTOEIRAS / ACIONADORES MANUAIS

SUBCATEGORIA: ACIONADORES MANUAIS DE ALARME DE INCÊNDIO

Considerações Gerais na Instalação da Botoeira de Alarme de Incêndio AFAM2 no Laço da Central de Alarme de Incêndio AFVR8L ou 40L

Desligue o laço antes de iniciar a instalação da botoeira AFAM2

Escolha o lugar apropriado para fixar o acionador manual na parede.

Feito isso, é necessário acessar a placa eletrônica interna do produto. Retire o parafuso frontal do equipamento, destaque o invólucro vermelho do resto do corpo da botoeira, retire o acrílico e desencaixe a parte interna de cor preta para identificar os bornes de ligação (**POS**. e **NEG**.) em sua parte traseira, conforme demonstram as figuras a seguir.

Para realizar a ligação da botoeira AFAM2 em conjunto com o laço proveniente da central AFVR8LS ou AFVR40L, deve-se abrir a central e encontrar seus bornes de ligação de laço.

Na central AFVR8L o borne de ligação positivo é comum a todos os laços, ou seja, existirá apenas 1 fio vermelho (positivo) para toda a instalação. Este borne está grafado com **"+VCC"**.

Na central AFVR40LTS, o borne de ligação positivo é comum a cada 10 laços, ou seja, em uma instalação em que se use todos os laços, existirão 04 fios positivos.

O borne negativo é o responsável por endereçar cada laço. Na central AFVR8L existem oito bornes negativos (8 endereços) que poderão ser nomeados na central. Se for utilizar a central AFVR40LTS, existirão quarenta bornes negativos (40 endereços) que poderão ser nomeados na central. Os bornes negativos de laço estão marcados com **"-L1, -L2, ... –L8"** ou **"-L1, -L2, ... , -L40".**

ABAFIRE COMÉRCIO E SERVIÇOS LTDA
Rua Itaqueri, nº 1332 – Mooca – São Paulo – SP – CEP 03178-001
Fone / Fax:11 2081-5337, Celular (Nextel/WhatsApp): 11 94027-5661, ID:35*43*97423
Site: www.abafire.com.br E-mail: abafire@abafire.com.br

Ligação de um Acionador Manual AFAM2 em conjunto com um laço da central de alarme de incêndio convencional AFVR40LTS:

Primeiramente, separe um fio preto (negativo) e ligue uma das extremidades deste fio preto junto ao borne negativo da placa de laço proveniente da central de alarme de incêndio, simbolizado com **"-L1", "-L2", ... , "-L40"**. Pegue a outra extremidade deste fio preto (negativo), que está livre, e ligue no borne simbolizado com **"NEG."** localizado no interior do acionador manual de alarme de incêndio, AFAM2.

Feito isso, separe um fio vermelho (positivo) e ligue uma das extremidades deste fio vermelho junto ao borne positivo da placa de laço proveniente da central de alarme de incêndio, simbolizado com **"+VCC".** Pegue a outra extremidade deste fio vermelho (positivo), que está livre, e ligue no borne simbolizado com **"POS."** localizado no interior do acionador manual de alarme de incêndio, AFAM2.

Depois de realizar estas duas ligações, corte os fios.

Como as centrais convencionais não endereçam o dispositivo individualmente, somente o laço (setor) e levando em consideração que existe apenas um equipamento ligado no laço 01 desta central, é possível nomear o laço como se fosse o endereço individual da botoeira.

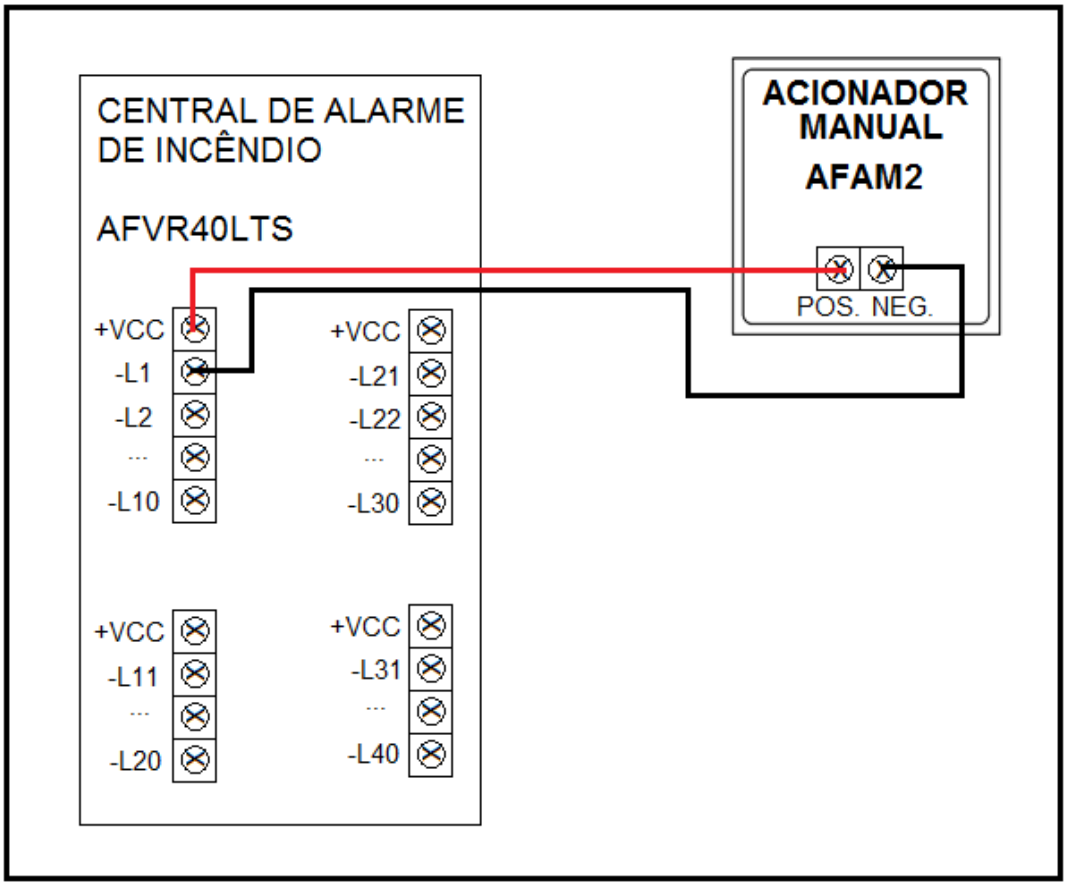

Ligação de dois Acionadores Manuais AFAM2 em conjunto com um laço da central de alarme de incêndio convencional AFVR40LTS:

Primeiramente, separe um fio preto (negativo) e ligue uma das extremidades deste fio preto junto ao borne negativo da placa de laço proveniente da central de alarme de incêndio, simbolizado com **"-L1", "-L2", ... , "-L40"**. Pegue a outra extremidade deste fio preto (negativo), que está livre, e ligue no borne simbolizado com **"NEG."** localizado no interior do primeiro acionador manual de alarme de incêndio, AFAM2. Em seguida, sem cortar o fio, continue com o mesmo fio negativo para o borne **"NEG."** da segunda botoeira.

Feito isso, separe um fio vermelho (positivo) e ligue uma das extremidades deste fio vermelho junto ao borne positivo da placa de laço proveniente da central de alarme de incêndio, simbolizado com **"+VCC".** Pegue a outra extremidade deste fio vermelho (positivo), que está livre, e ligue no borne simbolizado com **"POS."**, localizado no interior do acionador manual de alarme de incêndio, AFAM2. Em seguida, sem cortar o fio, continue com o mesmo fio positivo para o borne **"POS."** da segunda botoeira.

Depois de realizada a ligação das duas botoeiras, corte os fios.

Como as centrais convencionais não endereçam o dispositivo individualmente, somente o laço (setor) e levando em consideração que existem dois acionadores manuais ligados no laço 01 desta central, não é possível nomear a botoeira individualmente, somente o laço. Se, por exemplo, existir uma botoeira em cada andar de um prédio, não será possível distinguir de qual andar vem o alarme. (Neste caso deve-se instalar uma botoeira por laço).

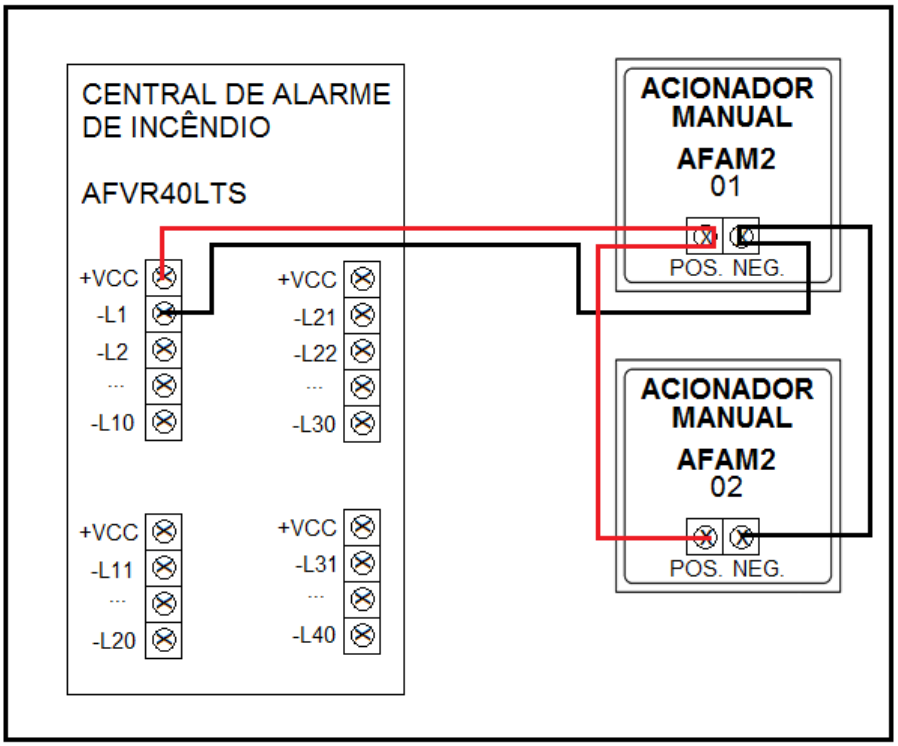

Ligação de dois Acionadores Manuais AFAM2 em conjunto com dois laços da central de alarme de incêndio convencional AFVR40LTS:

Primeiramente, separe dois fios pretos (negativos) e ligue uma das extremidades do primeiro fio preto junto ao borne negativo da placa de laço proveniente da central de alarme de incêndio, simbolizado com **"-L1".** Pegue a outra extremidade deste fio preto (negativo), que está livre, e ligue no borne simbolizado com **"NEG."** localizado no interior do primeiro acionador manual de alarme de incêndio, AFAM2.

Em seguida, pegue o segundo fio preto (negativo) e ligue no borne da central de alarme simbolizado com **"-L2".** Pegue a outra extremidade deste fio preto, que está livre, e ligue no borne da botoeira de alarme de incêndio, simbolizado com **"NEG".**

Feito isso, separe um fio vermelho (positivo) e ligue uma das extremidades deste fio vermelho junto ao borne positivo da placa de laço proveniente da central de alarme de incêndio, simbolizado com **"+VCC".** Pegue a outra extremidade deste fio vermelho (positivo), que está livre, e ligue no borne simbolizado com **"POS."**, localizado no interior do acionador manual de alarme de incêndio, AFAM2. Em seguida, sem cortar o fio, continue com o mesmo fio positivo para o borne **"POS."** da segunda botoeira.

Depois de realizada a ligação das duas botoeiras, corte os fios.

Como as centrais convencionais não endereçam o dispositivo individualmente, somente o laço (setor) e levando em consideração que existem dois acionadores manuais ligados em dois laços (Laço 01 e Laço 02) desta central, é possível nomear a botoeira individualmente pois existe apenas uma botoeira por laço. Se, por exemplo, existir uma botoeira em cada andar de um prédio instaladas desta forma, será possível distinguir de qual andar vem o alarme, pois cada botoeira está individualizada em um laço.

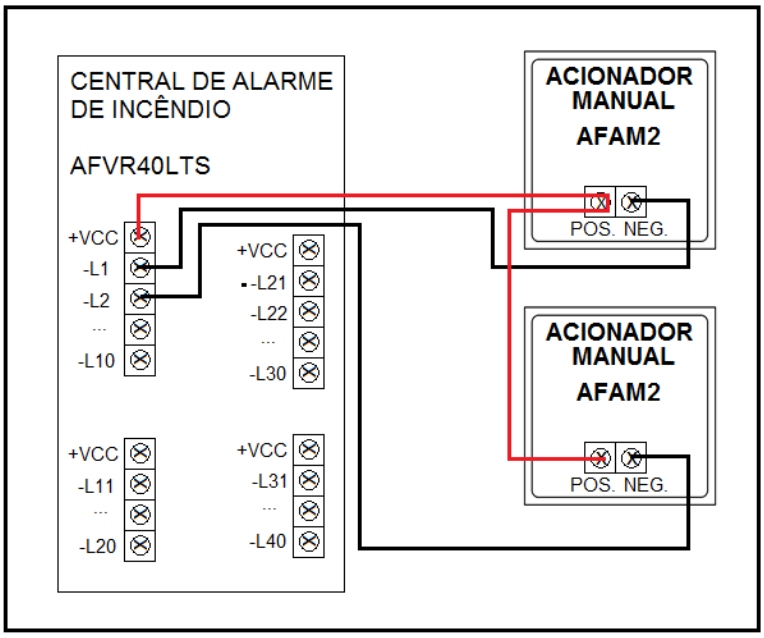

LEMBRETE

O borne da central "+Vcc" é comum ao número máximo de 10 laços, portanto, caso venha a utilizar um grupo maior que 10 laços, deve-se utilizar o borne +VCC do próximo grupo de laços, sendo necessário mais um fio vermelho (positivo) para realizar as ligações. Neste caso as 12 botoeiras estariam endereçadas individualmente, pois existe apenas 01 equipamento por laço.

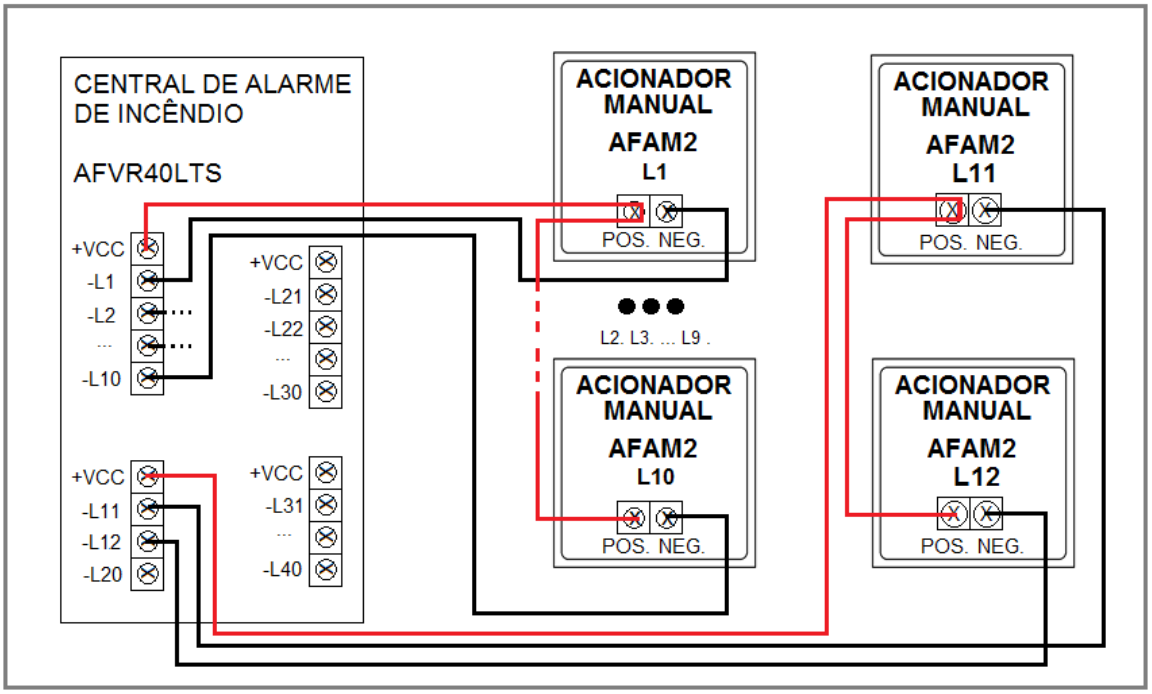

Acionamento e Reset da Botoeira de Alarme de Incêndio AFAM2

O acionador manual AFAM2 mantém-se normalmente em vigília, com seu LED verde aceso. Ao ser acionado (Através de pressão em seu acrílico frontal), o equipamento entra em alarme, altera o LED de verde para vermelho e avisa a Central de Alarme de incêndio sobre a situação emergencial.

Quando a situação emergencial é cessada, deve-se inserir a chave reset no orifício localizado no centro da botoeira, de forma a resetá-la. Feito isso, deve-se também resetar a Central de Alarme de Incêndio AFSLIM. Pode-se visualizar este esquema de funcionamento nas imagens abaixo.